DŹWIGAR STALOWY „DS-1" 1:20/10

szt. 11

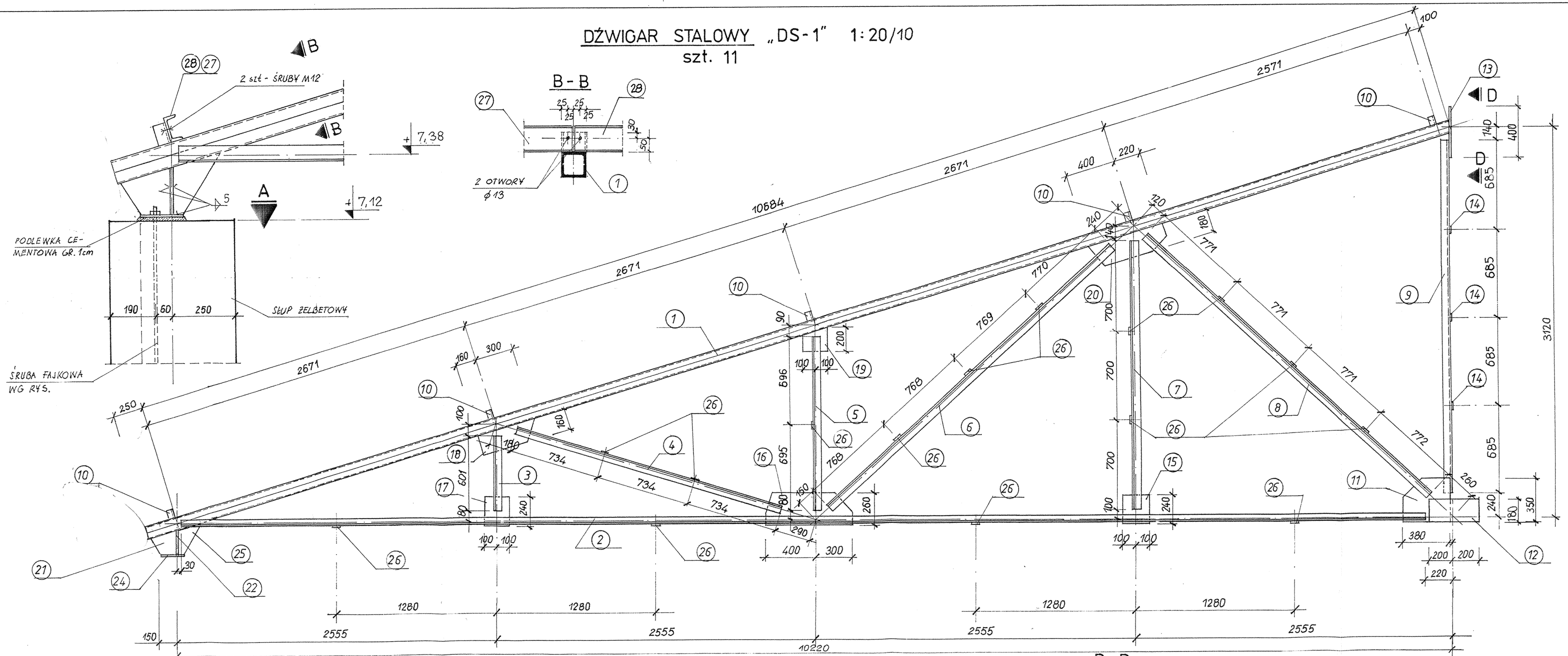

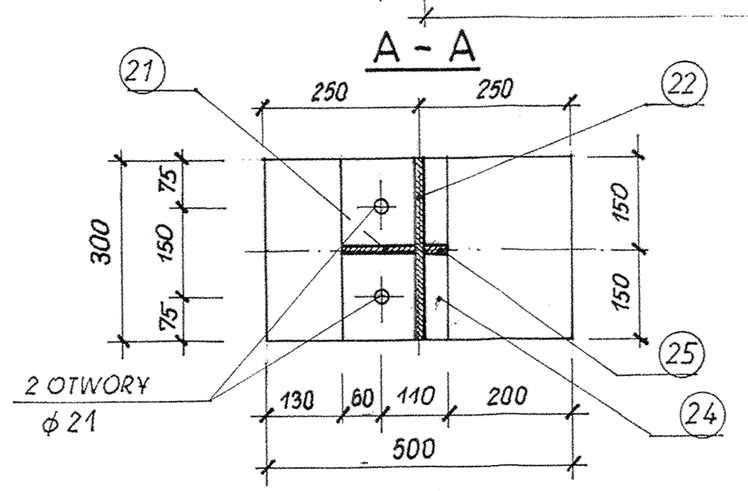

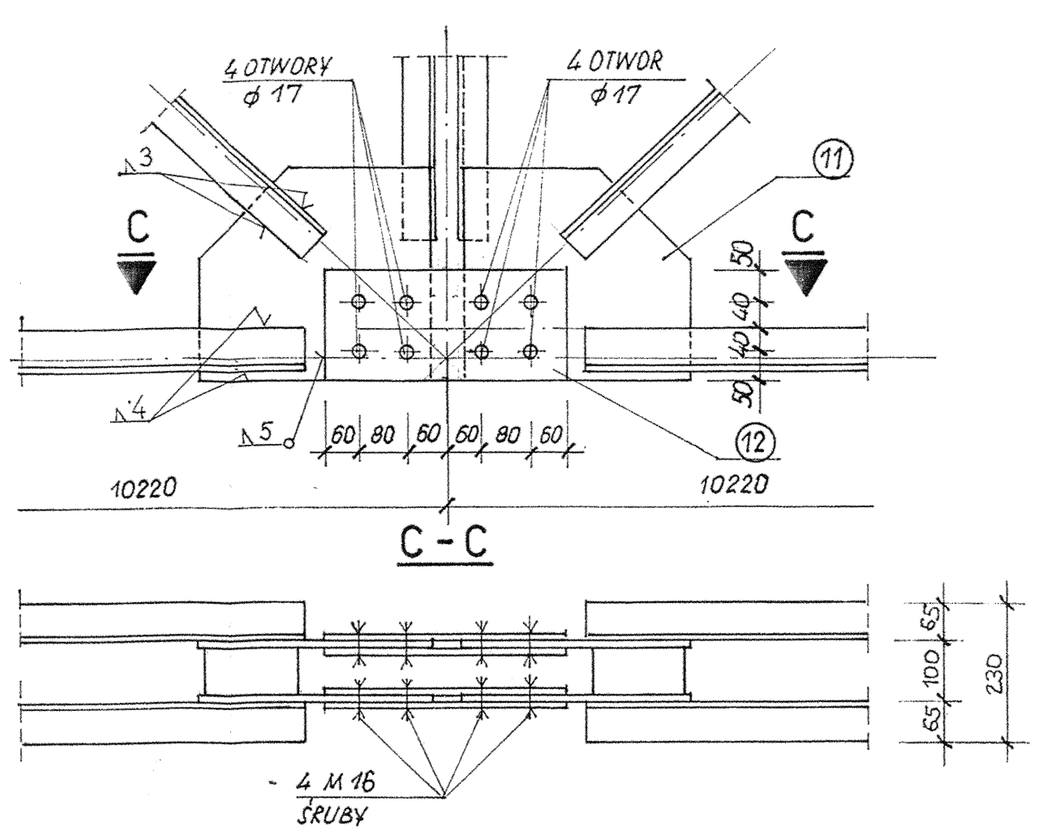

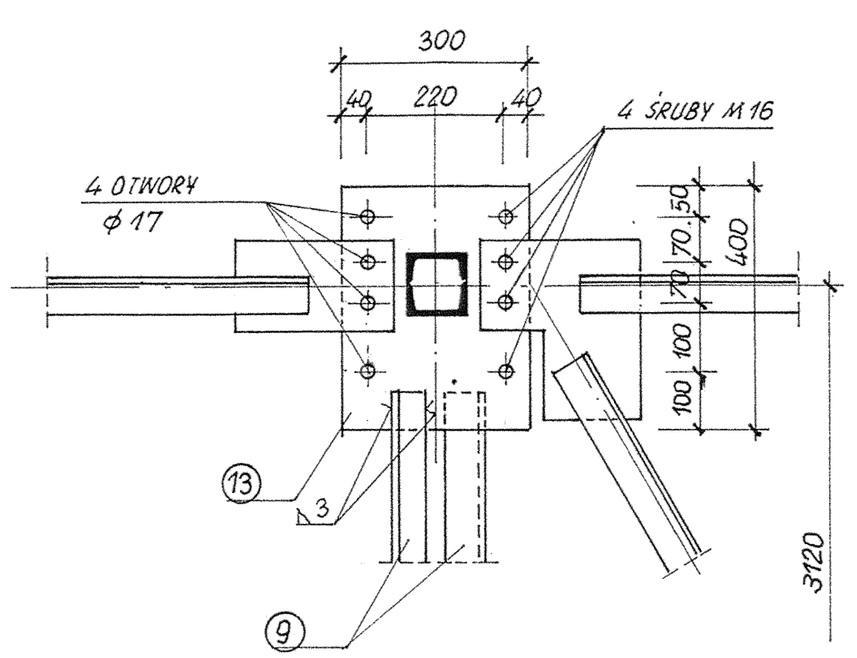

UWAGA:
GRUBOŚĆ SPOIN PRZYJĄĆ 0,7 GRUBOŚCI CIEŃSZEGO SPAWANEGO ELEMENTU.

STAL St3SX A-I

PRACOWNIA KONSTRUKCJI BUDOWLANEJ
Antoniówka 104 D gm. Jedlnia Letnisko Tel. (048)3817109, 0691340586

OBIEKT: Rozbudowa Szkoły Podstawowej + Sala gimnastyczna	Nr proj.: .....
Miejscowość: : w Małęczynie	Branża: Konstrukcja
Treść: DŹWIGAR STALOWY „DS-1"	Data: 06. 2005r
Autor projektu: Inż. T. Sokołowski Nr WBP-II-K-8386/108/79	Skala: 1:20/10
Sprawdził: Mgr inż. K. Wicherek Nr UAN-II-K-8386/97/86	Nr rys.: 74.